RIDEAU MÉTALLIQUE
À LAMES AGRAFÉES BOMBÉES

P97 9/10e
MOTEUR À PRISE DIRECTE

Limites d'utilisation
1000 ≤ LDC ≤ 13500 (mm)
1000 ≤ HT ≤13000 (mm)

Surface maximum
95 m²

Sabot nylon en option

Quand les dimensions augmentent, la rigidité des lames risque d'être mise en défaut. Par leur forme bombée, les lames agrafées du rideau P97 9/10e manuel ISEAVERCOR gagnent en rigidité, mais aussi en silence d'enroulement.

Ce type de rideau est parfaitement adapté à un usage commercial ou industriel pour des fermetures de grandes dimensions.

Rideau métallique à enroulement à lames agrafées

Modèle P97 9/10e Prise directe ISEAVERCOR

- Poids du tablier : 14 Kg/m²
- Manœuvre motorisée par moteur latéral en prise directe avec frein et parachute de sécurité intégré
- Alimentation au choix : 380 V Triphasé ou 220 V Monophasé
- Armoire de commande GfA WS900
- Fins de courses mécaniques
- Usage intensif (Entre 5 et 10 cycles par heure suivant le moteur)
- Le tablier très résistant est constitué de lames horizontales en acier galvanisé à chaud d'un pas de 97 mm fortement bombées donnant une rigidité incomparable et d'un soubassement renforcé (20/10e).
- En cas d'absence d'alimentation électrique, manœuvre manuelle par manivelle ou treuil à chaîne (option)
- Les coulisses sont en acier galvanisé 20/10e .
- Axe d'enroulement tubulaire sans ressorts d'équilibrage.
- Modes de fonctionnement possibles : Pression maintenue, Impulsion (option) ou automatique (option).
- Produit certifié CE suivant la norme NF EN 13241-1.

Les + : Usage intensif / Rigidité des lames / Résistance au vent / Dimensions plus importantes / impulsion à la montée
Les – : Ecoinçons des deux côtés

Normes / Certifications

- Norme NF EN 13241-1
- Attestation N° P05 017 délivrée par le CETIM
- Classe au vent à contrôler selon la zone de pose du rideau

Domaine d'application

Commercial / Industriel

Profils

Lame

Lame finale

Plan d'encombrement

Coulisses
(dimensions = Largeur x profondeur)

60 x 31

80 x 31

80 x 56

Coupes des coulisses en page 142

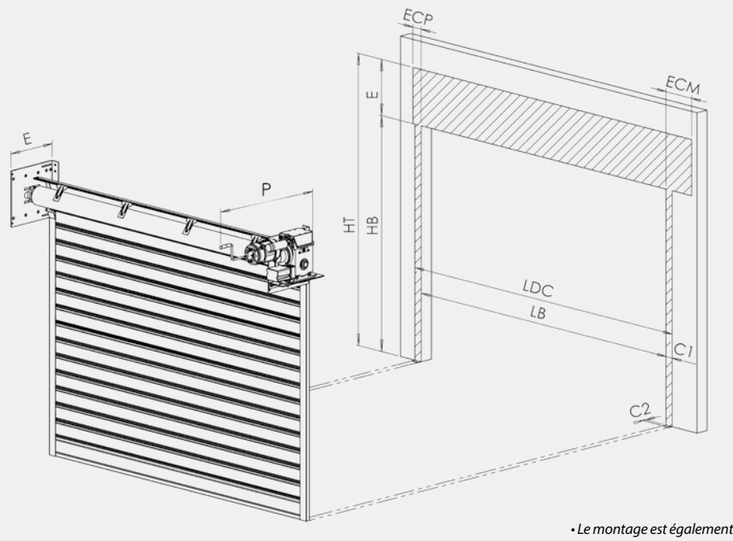

• Le montage est également possible, en option, sur consoles coulissantes (voir plan p.51)

Dimensions "hors tout" (mm)				
Largeur dos de coulisse (LDC) : 1000 ≤ LDC ≤ 13500		**Hauteur enroulement compris (HT) :** 1000 ≤ HT ≤ 13000		
Dimensions des coulisses (mm)				
		LDC ≤ 4200	**LDC > 4200**	
Coulisse 60 x 31 C1 = 60 / C2 = 31	**Coulisse 60 x 70** C1 = 60 / C2 = 70	**Coulisse 80 x 31** C1 = 80 / C2 = 31	**Coulisse Anti-tempête 80 x 56** C1 = 80 / C2 = 56	**Coulisse Anti-tempête 80 x 80** C1 = 80 / C2 = 80
Encombrements - Montage sur flasques (mm) [Plan ci-dessus]				
ECM = 230 **ECP = 80**	**ECM = 230** **ECP = 80**	**ECM = 250** **ECP = 100**	**ECM = 250** **ECP = 100**	**ECM = 250** **ECP = 100**
Encombrements - Montage sur consoles (mm)				
ECM = 260 **ECP = 230**	**ECM = 260** **ECP = 230**	**ECM = 280** **ECP = 250**	**ECM = 280** **ECP = 250**	**ECM = 280** **ECP = 250**
Enroulement (E)				
Se référer au tableau pages 108 à 113				

Classe au vent					
	Coulisse 60 x 31	**Coulisse 80 x 31**	**Coulisse 60 x 70**	**Coulisse 80 x 56**	**Coulisse 80 x 80**
1000 < LDC ≤ 5000	4	4	PND*	5	PND*
5000 < LDC ≤ 6000	4	4	PND*	5	PND*
6000 < LDC ≤ 7000	3	3	PND*	5	PND*
7000 < LDC ≤ 8000	PND*	PND*	PND*	3	PND*
8000 < LDC ≤ 12000	PND*	PND*	PND*	2	PND*
12000 < LDC ≤ 13500	PND*	PND*	PND*	PND*	PND*

** Performances non déterminées*

Les illustrations peuvent légèrement différer des couleurs originales, nous conseillons de vérifier l'exactitude de la couleur d'après nos échantillons de panneaux.

RIDEAUX MÉTALLIQUES
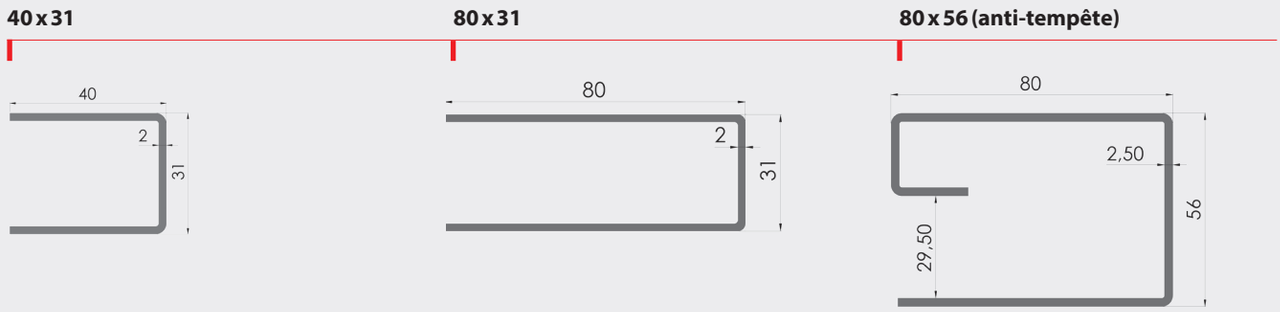
COULISSES